Porta a battente ADELA - accessori

Accessori per porta a battente Adela su stipite Plain.

Serratura magnetica con maniglia Life

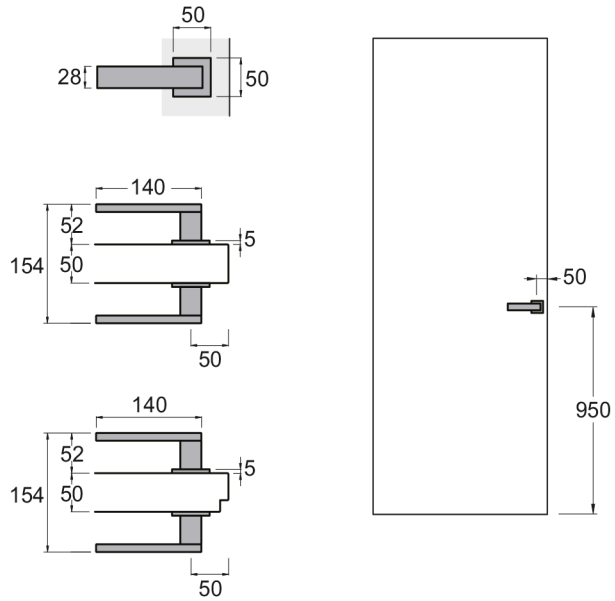

Serratura magnetica con chiave o con nottolino e privacy

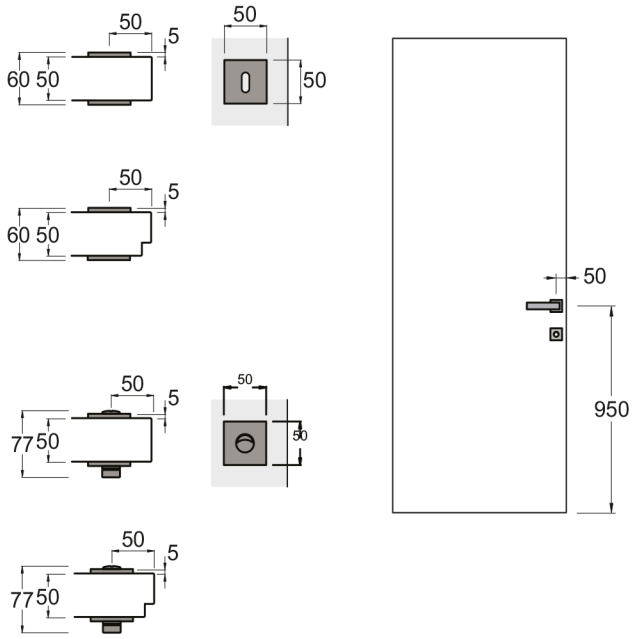

Pomolo a incasso retrattile (abbinato a cricchetto posto sulla parte superiore dello stipite)**

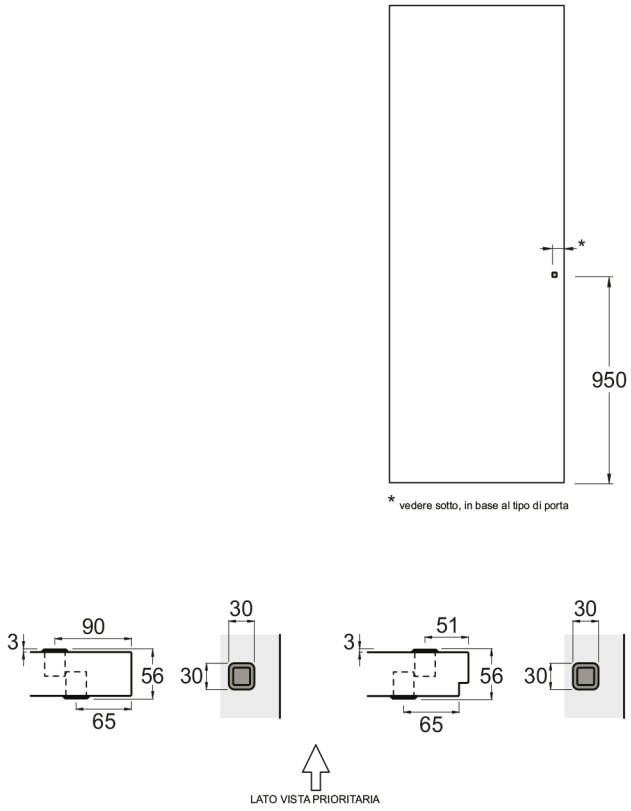

Doppio maniglione in vetro (abbinato a cricchetto posto sulla parte superiore dello stipite)**

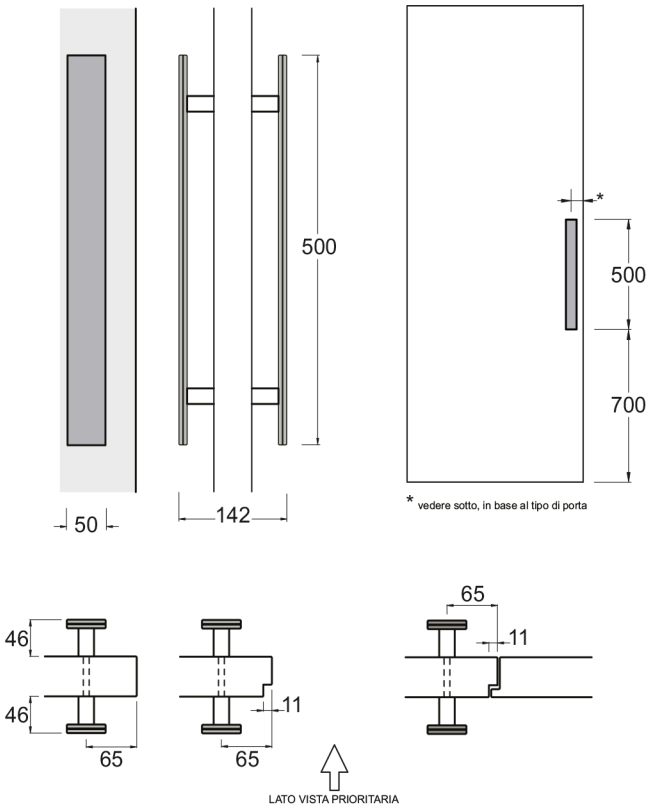

** *Nelle porte doppie viene installato solo sulla porta apribile.*

Porta a battente ADELA - accessori

Accessori per porta a battente Adela su stipite Xilo.

Serratura magnetica con maniglia Life

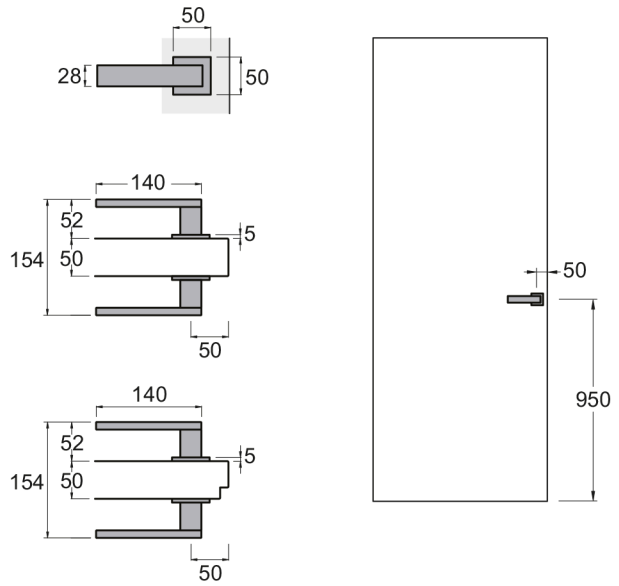

Serratura magnetica con chiave

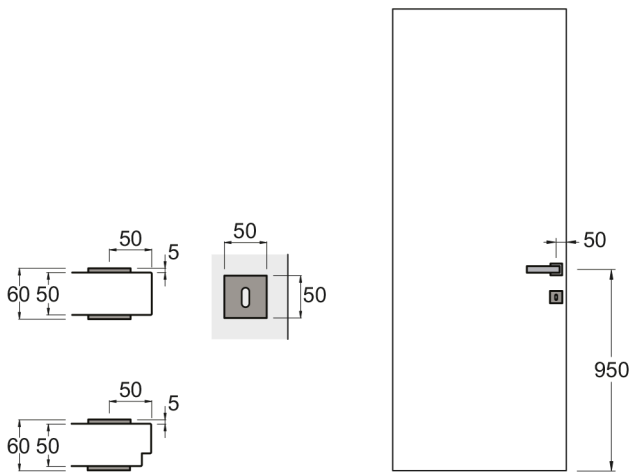

Serratura magnetica con nottolino e privacy

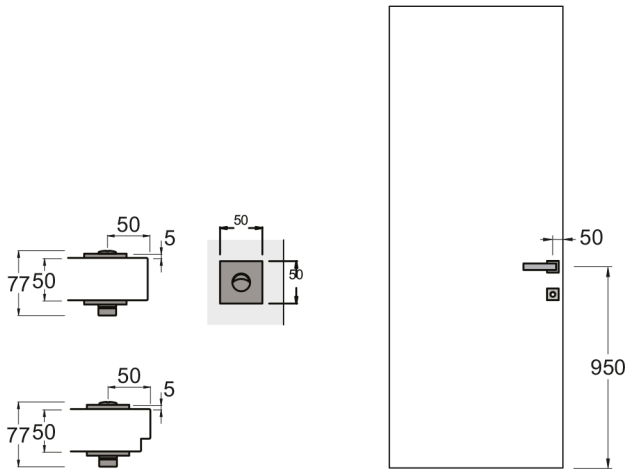

Doppio maniglione in vetro (abbinato a cricchetto posto sulla parte superiore dello stipite)*

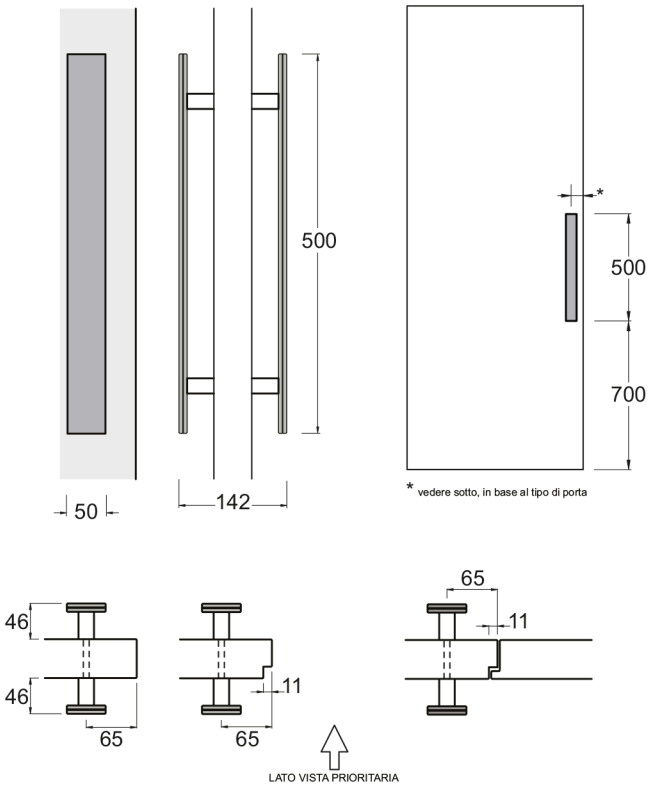

Nelle porte doppie viene installato solo sulla porta apribile.

Porta a scorrevole a scomparsa ADELA - accessori

Manigliette.

Maniglietta tonda cromo satinata

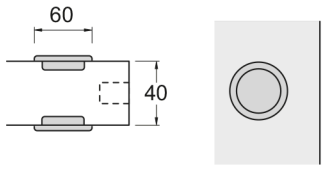

Maniglietta quadra cromo satinata

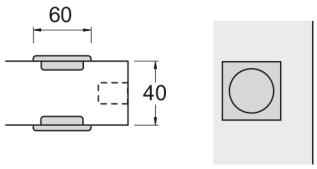

Posizionamento

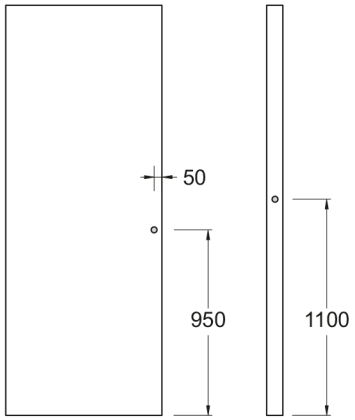

Maniglietta tonda cromo satinata con privacy e serratura

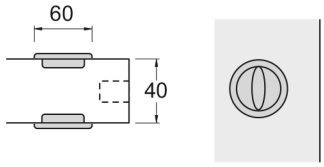

Maniglietta quadra cromo satinata con privacy e serratura

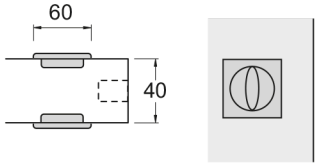

Altri accessori.
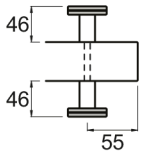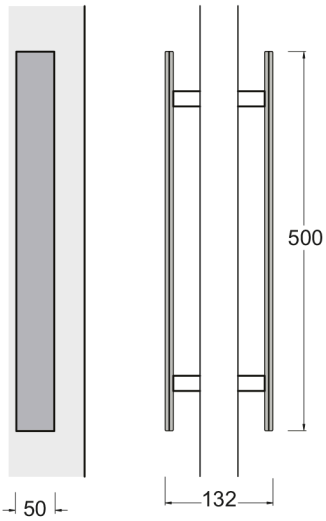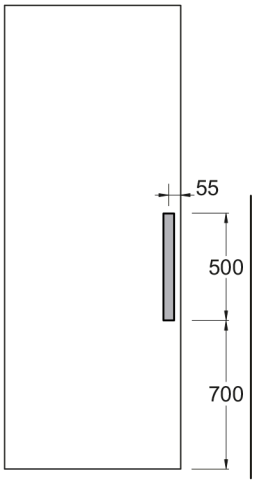
Doppio maniglione in vetro