HenryGlass®

APERTURE CONTEMPORANEE

MANUALE TECNICO_2022

VITRA _MANHATTAN_ADELA _VESTA

Rev. 1.0 del 01.06.2022

VITRA

HenryGlass®

APERTURE CONTEMPORANEE

Scorrimento INSIDE

Scorrimento incassato nel cartongesso.
Le ante scorrevoli con scorrimento Inside sono realizzate in vetro temperato di sicurezza, anche stratificato.
La particolarità di questo tipo di scorrimento consiste nell'avere tutti i sistemi di aggancio e di regolazione completamente nascosti all'interno del profilo incassato nel controsoffitto: in questa maniera solo il vetro delle ante rimane visibile con un risultato di estrema pulizia formale.

Dati generali

PORTA SCORREVOLE ESTERNO MURO - INSIDE	
ANTA	**Larghezza:** minima 400 mm - massima 1260 mm **Altezza:** minima 1900 mm - massima 3000 mm (per misure diverse contattare l'azienda)
SCORRIMENTO	**Lunghezza binario:** massima 5000 mm (in un unico pezzo)

Fig. 1.1 Prospetto misure e calcolo altezza anta.

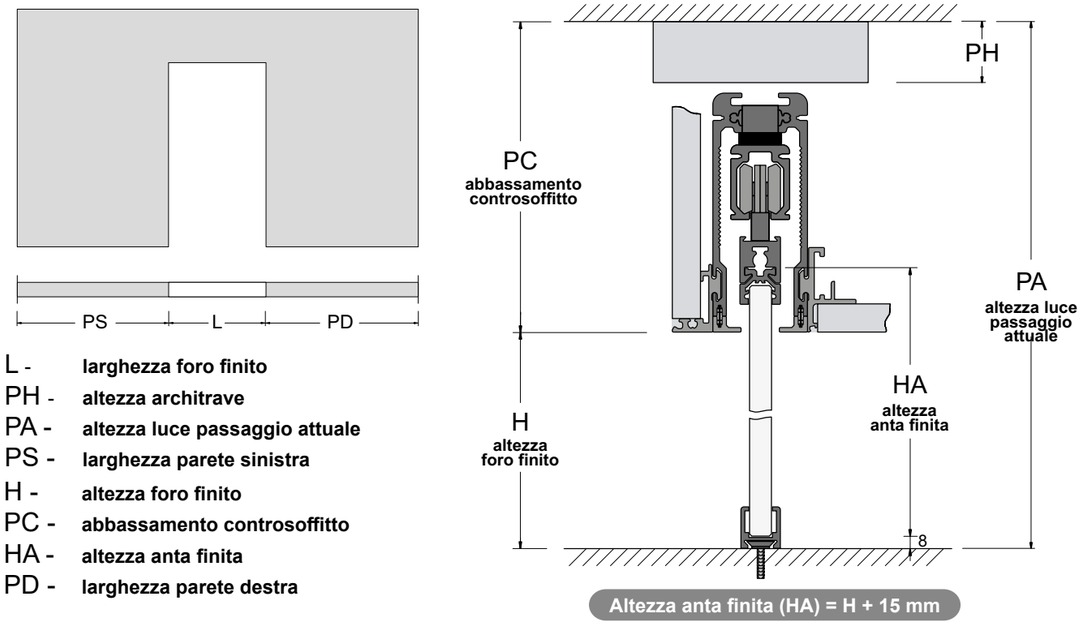

L - **larghezza foro finito**
PH - **altezza architrave**
PA - **altezza luce passaggio attuale**
PS - **larghezza parete sinistra**
H - **altezza foro finito**
PC - **abbassamento controsoffitto**
HA - **altezza anta finita**
PD - **larghezza parete destra**

Fig. 1.2 Sormonti e calcolo misure standard.

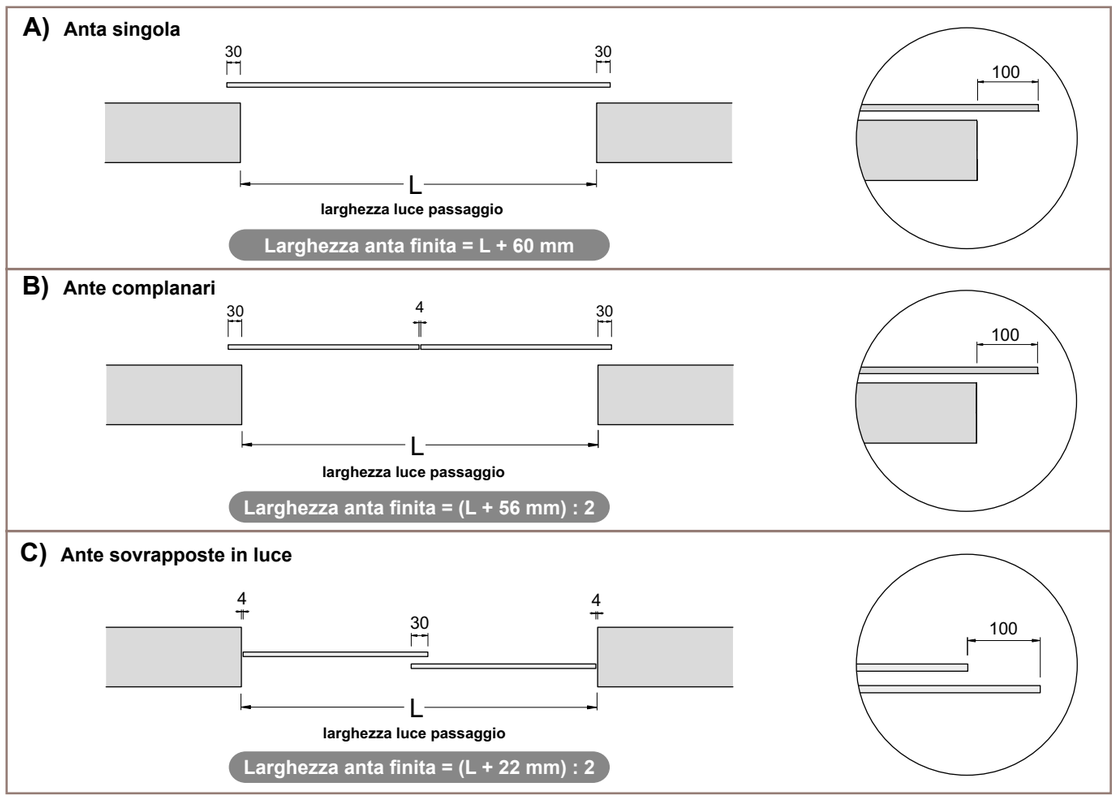

Fig. 1.3 Sormonti e calcolo misure.

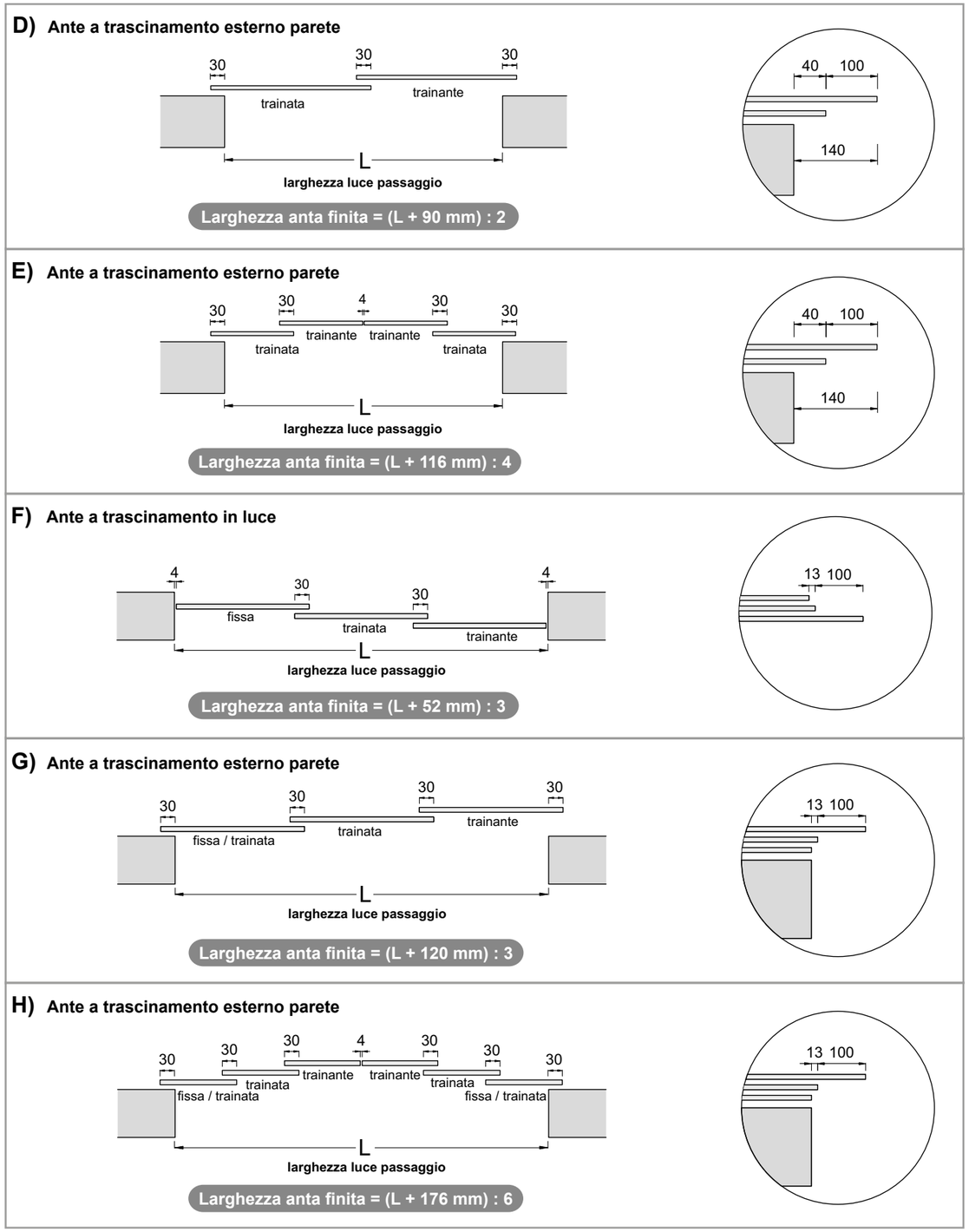

Fig. 2.1 Sezione binari di scorrimento.

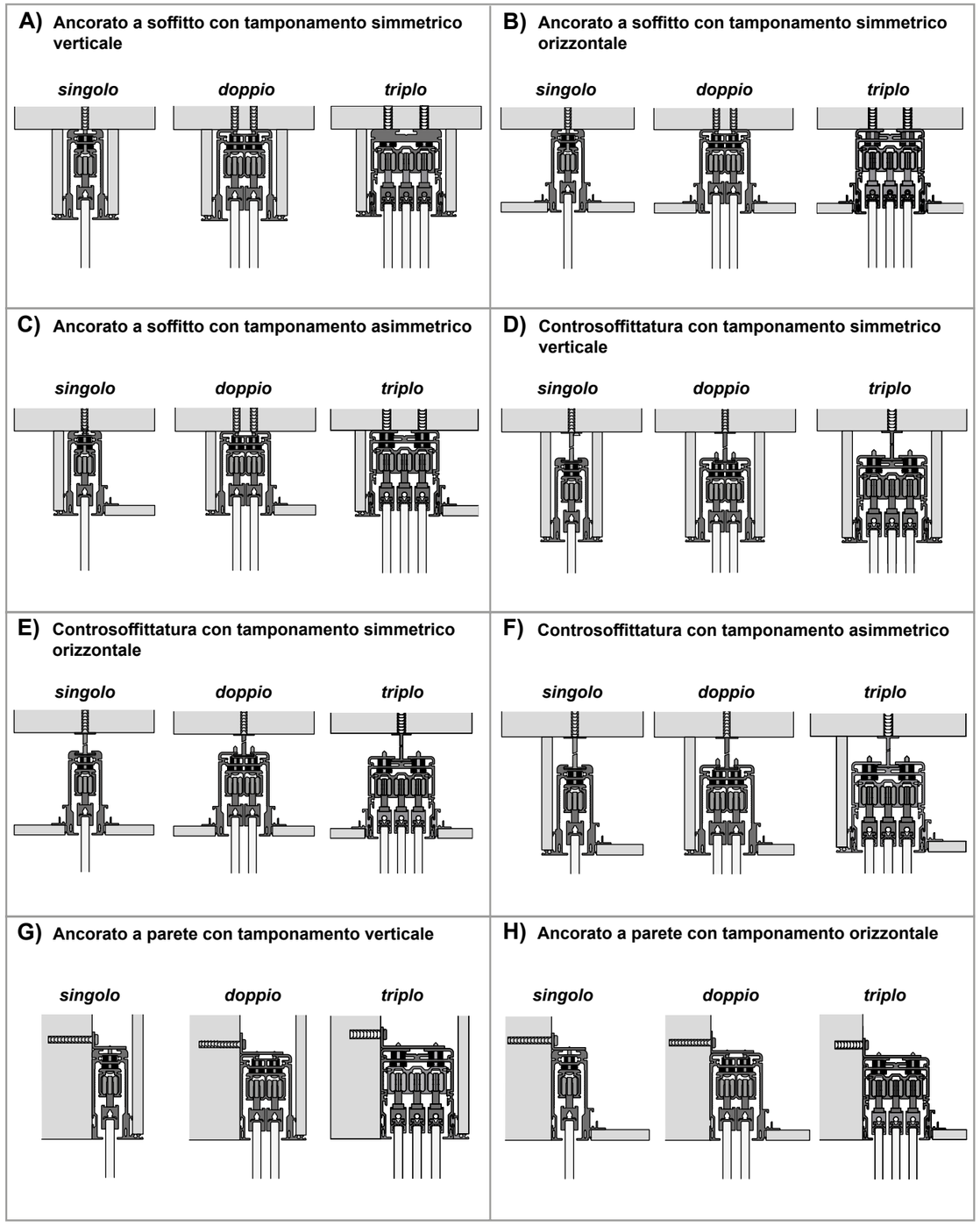

Fig. 2.2 Scorrimento su binario singolo - doppio - triplo.

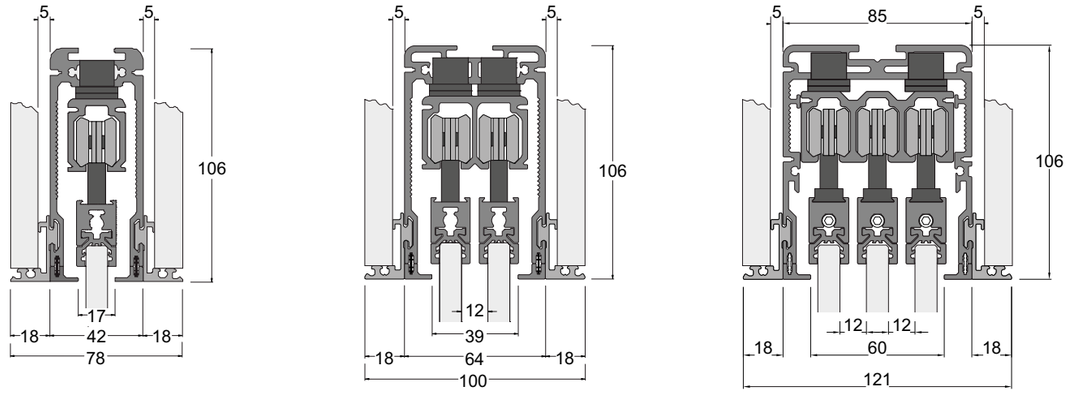

Fig. 2.3 Scorrimento su binario singolo - doppio - triplo.

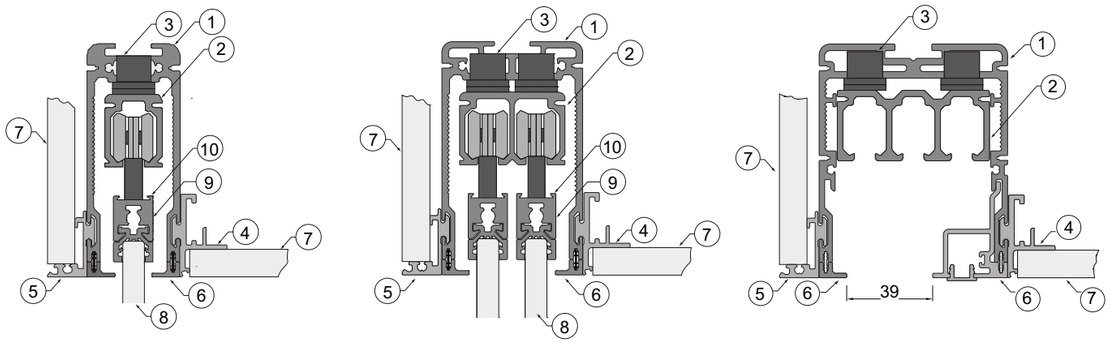

1) Profilo di supporto per binario
2) Binario
3) Rapid block (consente la messa in bolla del binario)
4) Porta cartongesso orizzontale
5) Porta cartongesso verticale
6) Profilo di copertura
7) Cartongesso (spessore 13 mm)
8) Anta
9) Staffa per ancoraggio anta
10) Vite per la registrazione in altezza

Fig. 2.4 Particolari per il fissaggio.

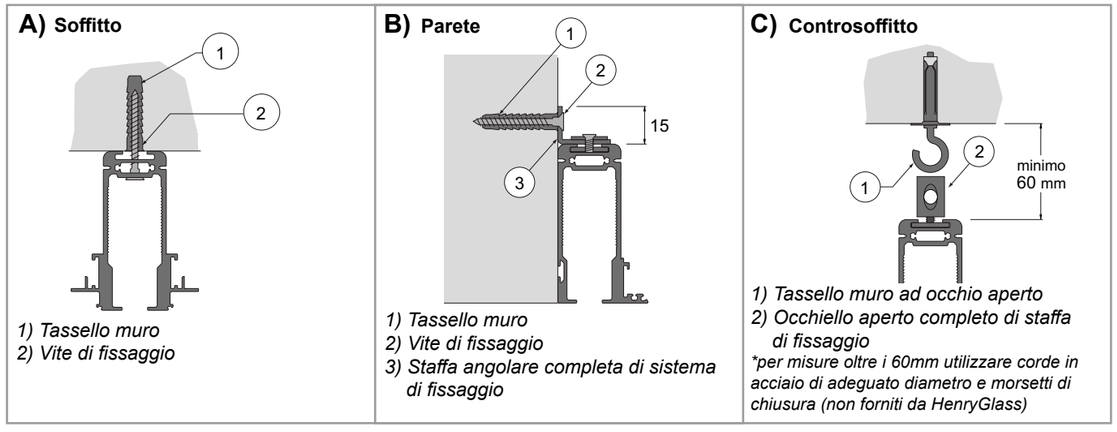

1) Tassello muro
2) Vite di fissaggio

1) Tassello muro
2) Vite di fissaggio
3) Staffa angolare completa di sistema di fissaggio

1) Tassello muro ad occhio aperto
2) Occhiello aperto completo di staffa di fissaggio
**per misure oltre i 60mm utilizzare corde in acciaio di adeguato diametro e morsetti di chiusura (non forniti da HenryGlass)*

N.B. Per l'ancoraggio usare tasselli adeguati al tipo di muro.
Il numero di punti di fissaggio viene calcolato in base al peso totale del vetro e alla lunghezza dello scorrimento.

Fig. 3.1 Carter serratura HenryGlass (solo per ante linea VITRA)

Carter tipo A1
carter serratura in alluminio anodizzato senza maniglia, da integrare con un pomello;
è disponibile con:

- nottolino / sblocco sicurezza

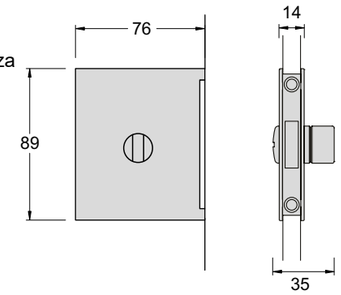

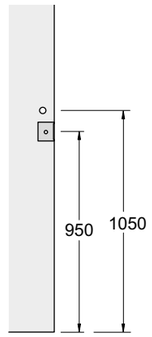

Controcartella per anta doppia
controcartella in alluminio anodizzato da utilizzare solo nel caso di ante complanari

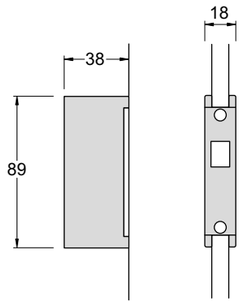

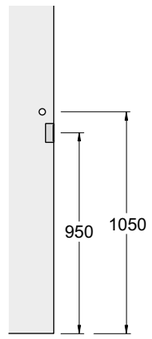

N.B. La serratura può essere inserita solo nelle ante complanari (con la controcartella abbinata) oppure nelle ante che vanno in battuta sullo stipite.

Porta scorrevole esterno muro Vitra - accessori

Fig. 3.2 Accessori HenryGlass.

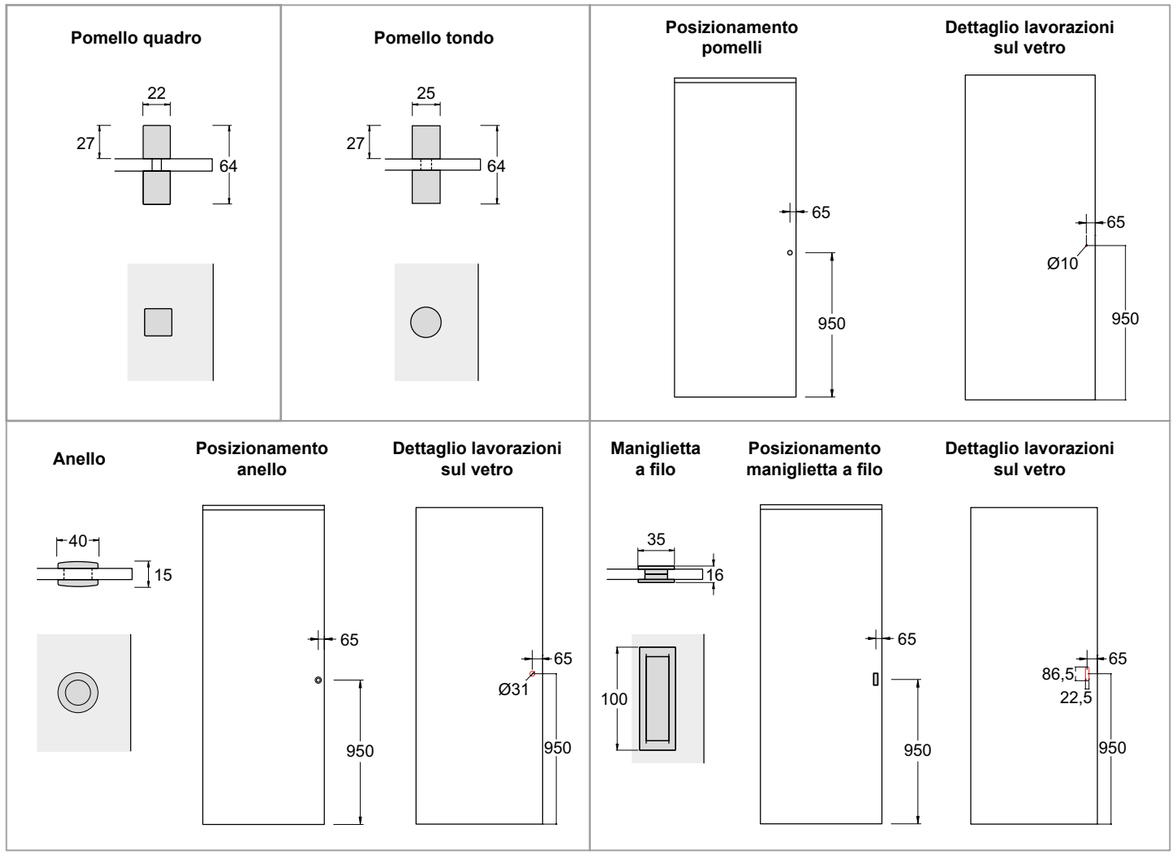

Fig. 3.3 Maniglioni HenryGlass singoli e doppi.

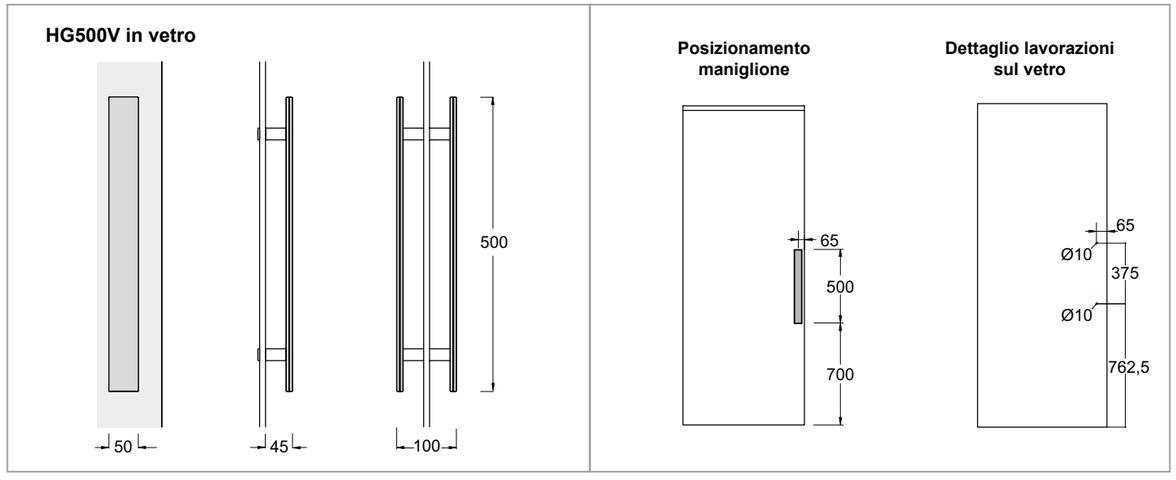

Fig. 2.3 Maniglioni HenryGlass singoli e doppi.

maniglione Stilo

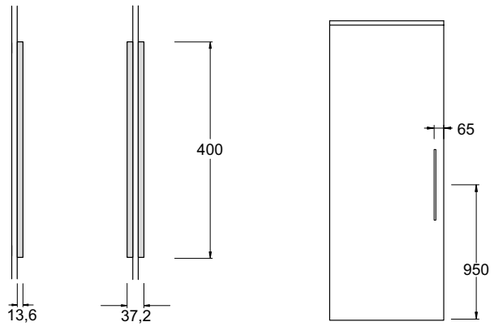

Sezione maniglione quadro

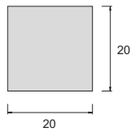

HG600 tondo e HG600 quadro

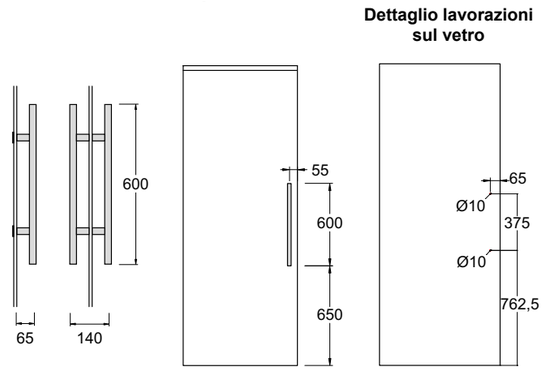

HG1600 tondo e HG1600 quadro

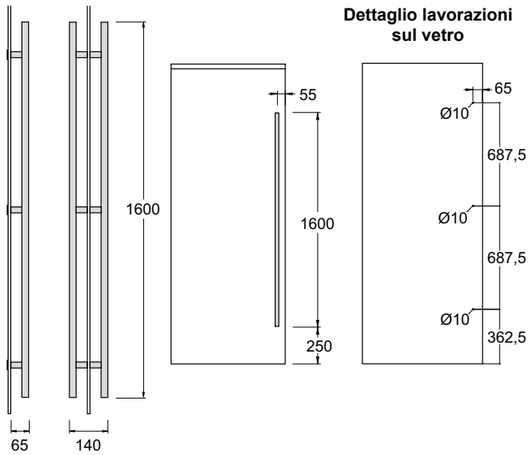

HG1250 tondo e HG1250 quadro

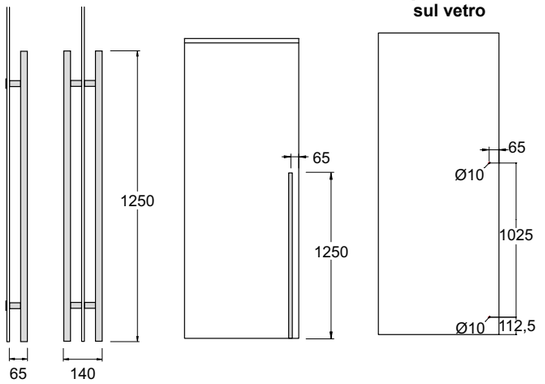
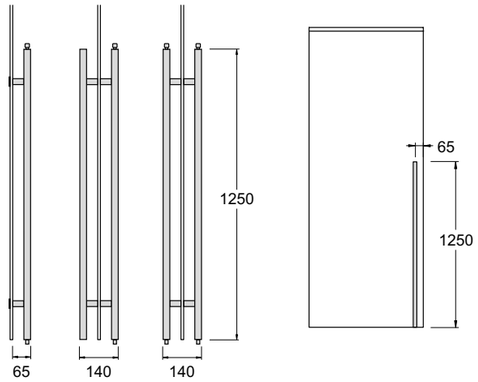
HG1250 tondo con serratura su un lato o da ambo i lati